411RCTD1

CONTROLO DE DIFERENCIAL (COM REGULAÇÃO DIFERENCIAL)
DIFFERENTIAL CONTROLLER (WITH DIFFERENTIAL ADJUSTMENT)

IP40

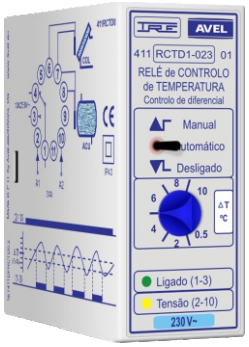

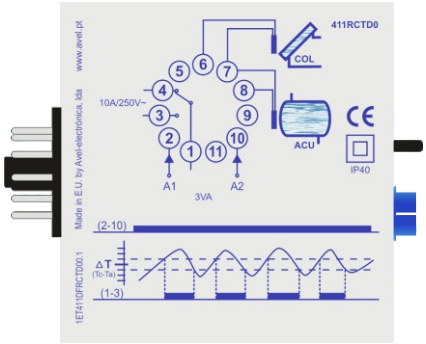

Apresentação

- Caixa em material plástico com ficha circular de 11 pinos.
- Comutador de 3 posições que permite manualmente ligar ou desligar a bomba de circulação.
- Botão para regulação diferencial de temperatura.
- Indicação de relé de saída ligado (1-3), através de LED verde.
- Indicação de relé com tensão na alimentação (2-10), através de LED amarelo.
- Indicação frontal da tensão nominal de alimentação do relé.
- Indicação lateral do esquema de ligações e diagrama de funcionamento.

Presentation

- Plastic box with an 11 pin circular plug.
- ON-AUTO-OFF switch for handly control of the recycling pumps.
- Knob for adjustment of the differential controller.
- Output relay on (1-3), indicated by a green LED.
- Power supply on (2-10), indicated by yellow LED.
- Supply voltage indicated on the front of the relay.
- Wiring scheme switching diagram indicated on the side of the relay.

Funcionamento

Quando o comutador se encontra na posição "automático", sempre que o diferencial de temperatura entre o colector (Tc) e o termoacumulador (Ta) for superior ao valor previamente regulado, o relé de saída arma (1-3), só desarmando (1-4) quando esse diferencial for reduzido.
Às posições "manual" e "desligado" no comutador correspondem respectivamente as saídas (1-3) e (1-4), independentemente das temperaturas existentes no colector e no termoacumulador.

Operation Mode

If the switch is in "AUT", whenever the difference of temperature between the collector and the boiler is superior to the adjusted differential, the output relay operates (1-3), and only releases (1-4) when the differential falls down.
If the switch is in "ON" or "OFF" position, the output relay is respectively (1-3) or (1-4), whatever is the temperature in the collector and in the boiler.

Características Técnicas

- Diferencial de Temperatura: 0,5 °C a 10 °C *(regulável)*
- Tensões de alimentação: 230VAC *(Outras tensões sob consulta)*
- Tolerância na tensão de alimentação: -15%...+10%
- Consumo: < 3VA
- Dimensões: (L) 35mm x (A) 79mm x (P) 77mm
- Relé de saída:
  - Poder de corte: 2500VA (10A/250V)
  - Tensão máxima de corte: 400VAC

Technical Characteristics

- Differential Controller: 0,5 °C a 10 °C *(adjustable)*
- Supply Voltage: 230VAC *(Other voltages on request)*
- Supply Tolerance: -15%...+10%
- Power consumption: < 3VA
- Dimensions: (L) 35mm x (A) 79mm x (P) 77mm
- Output Relay:
  - Max. power rating: 2500VA (10A/250V)
  - Max. switching voltage: 400VAC

Códigos | Codes

411RCTD1023 230VAC