WKEes 553

GrandCru

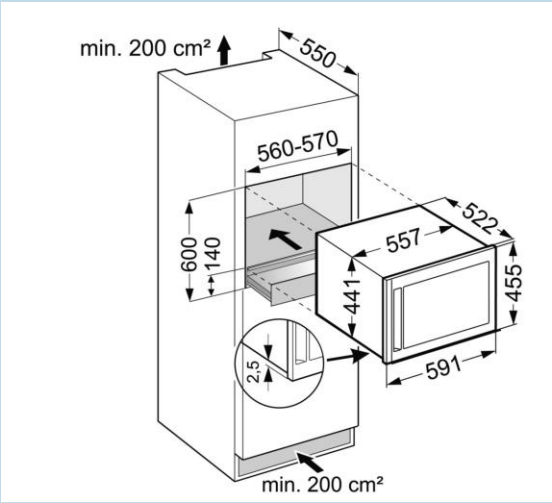

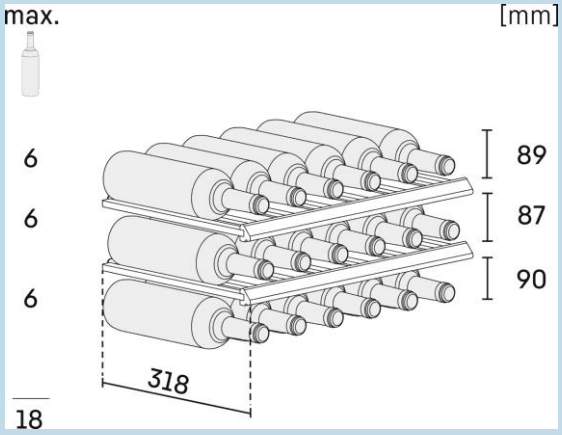

Clase de eficiencia energética	®
Consumo eléctrico 365 días/24h	130/0,356 kWh
Capacidad brutalútil	
Capacidad bruta/útil	48/47 l
Botellas máx. de Burdeos 0,75 l	18
Clase climática³	SN
Niwel de ruido re 1 pW	35 dB(A)
Tensión	220–240 Y
Potencia nominal	0,5 A
Compartimento Bodega	
Zonas de temperatura	1
9ama de temperaturas	+5°C hasta +20°C
Circuitos de frío regulables	1
Material de la puerta	Isolierglastür mit EdelstahIrahmen
Iluminación interior	–
Tipo de mando	Control electrònico
Indicación de la temperatura	digital
Protección c. uso por parte de niños	sí
Anomalía: alarma acústica	óptico y acústico
Puerta abierta: señal de alarma	acústico
Características	
Tipo	Aparatos empotrables y panelables
Montaje de puerta	superficie plana
Medidas	
Alto	45 – 45 cm
Ancho	56 – 56 cm
rondo	min. 55 cm
Ventajas de la dotación	
Material de estantes	–
Estantes	3
Estantes sobre guías telescópicas	2
riltro de carbón actiwo	sí
Sentido de apertura de puerta	derecha intercambiable
EAN–Nr.	9005382114155

Subject to modification. Timestamp: 05.12.2011

1 Clas. de los tipos de aparatos:2 Combinado

2 Compartimiento congelador -18°C y menos

3 Tipos de clima: SN Temp. ambiente +10°C hasta +32°C N Temp. ambiente +16°C hasta +32°C ST Temp. ambiente +16°C hasta +38°C T Temp. ambiente +16°C hasta +43°C

4 Fabricador automático de hielo IceMaker (desconexión manual)

LIEBHERR