CHATRON®

Ventilador
INDUSTRIAL
Integração em vários tipos de cobertura

Descrição: Ventiladores industriais de elevado rendimento com a capacidade de integração em qualquer tipo de cobertura.

- Persianas automáticas com aproveitamento,
- integral, do fluxo de ar.
- Montagem anti-vibratória.
- Cor inalterável e resistente ao fogo.
- Obturador de duas persianas em fibra de vidro, que abre automáticamente com o arranque do ventilador e fecha por gravidade no momento da paragem, evitando a entrada de chuva e poeiras.
- Turbina em polipropileno de alto rendimento, inalterável e inatacável em contacto com ácidos.
- Motores eléctricos 400AC, com proteção
- mecânica IP55 e isolamento classe F.
- Montagem simples em todo o tipo de coberturas.
- Temperatura máxima de utilização 50°C

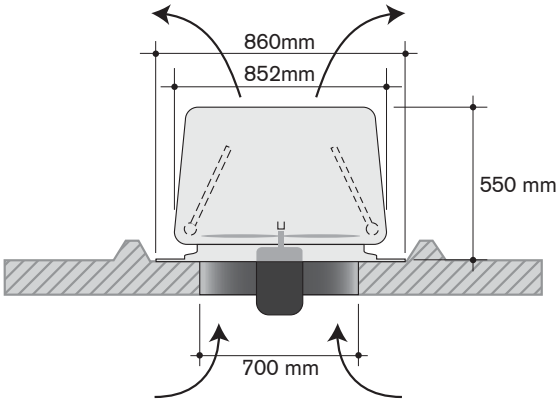

Modelo	Turbina	Caudal	R.P.M	Potência	Tensão	Peso
VT1	600 mm	9650 m³/h	900	0,5 Cv	400AC	35 Kg

Kit de contrução civil:

Fábrica: Travessa da Zona Industrial - 1, nº 95 Rossio, 3730-601 Vila Cova do Perrinho, Vale de Cambra.

Tel. (+351) 256 472 888
Fax: (+351) 256 425 794
Email: comercial@chatron.pt
Url: www.chatron.pt

Distribuidor:

NORTE 2020
PROGRAMA OPERACIONAL REGIONAL DO NORTE

PORTUGAL 2020

UNIÃO EUROPEIA
Fundo Europeu de Desenvolvimento Regional