ES0503 - UNIDADE EXTERIOR
MANUAL DE INSTRUÇÕES

Versão: V1.1

ESPECIFICAÇÕES

- Montagem Superfície
- Caixa em Alumínio maciço
- 800 linhas TV
- Camera a cores CMOS
- LED Visão Noturna
- Protecção IP66
- Temperatura Operação: -25°C to +60°C
- Dimensões: 133.2x48x15.5mm
- Ângulo de abertura da lente de 110°
- Saída de Vídeo 1Vp-p75Ω
- Tensão de Alimentação: DC 10-15V
- Potência Consumo: 2.5W
- Protecção Anti-Vandalismo
- Ligação para Trinco eléctrico

DESCRIÇÃO DA UNIDADE EXTERIOR (PARTE FRONTAL)

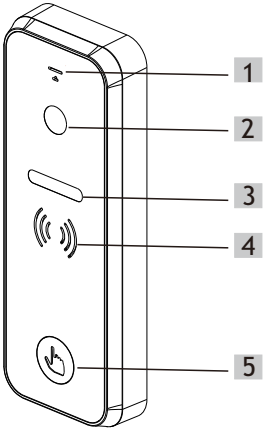

1.Microfone
2.Camera
3.LED visão noturna
4.Altifalante
5.Botão de Chamar

DESCRIÇÃO DA UNIDADE EXTERIOR (PARTE TRASEIRA)

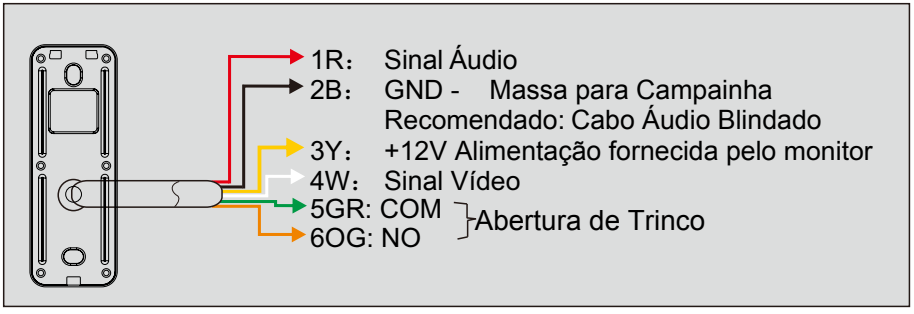

INSTALAÇÃO DA UNIDADE EXTERIOR

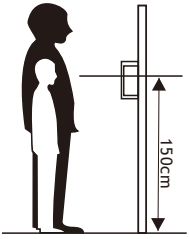

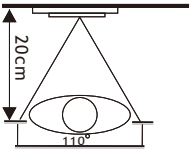

1. Escolha um lugar apropriado para efectuar a instação antes de começar.

2. Altura de instalação recomendada: 1.5~1.6 metros.

Procedimento de Instalação

A. Montagem em Superfície

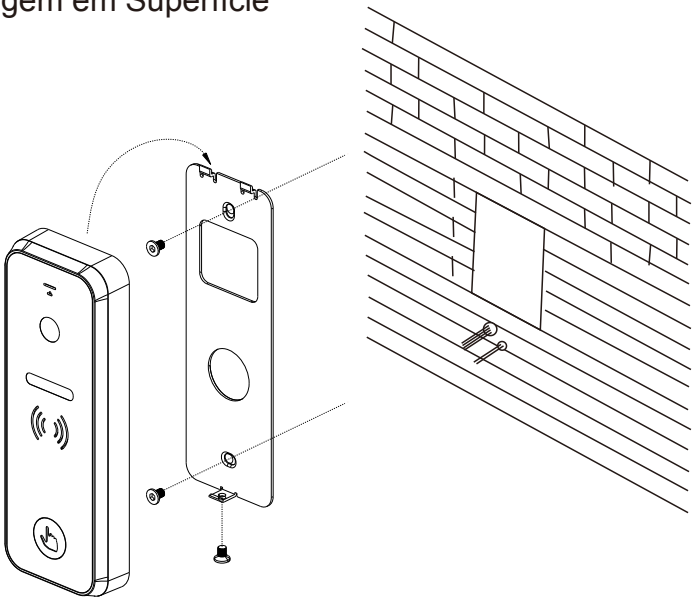

Passos:

1. Faça a furação na parede de acordo com a chapa metálica traseira.

2. Remova a chapa metálica traseira retirando o parafuso de baixo da unidade exterior.

3. Fixe a chapa metálica traseira na parede.

4. Ligue o monitor interior e o trinco eléctrico à unidade exterior (veja o diagrama de ligações na Página 4).

5. Encaixe a unidade exterior na chapa metálica traseira e fixe apertando o parafuso de baixo da unidade exterior.

B. Montagem em Superfície com Inclinação (30°)

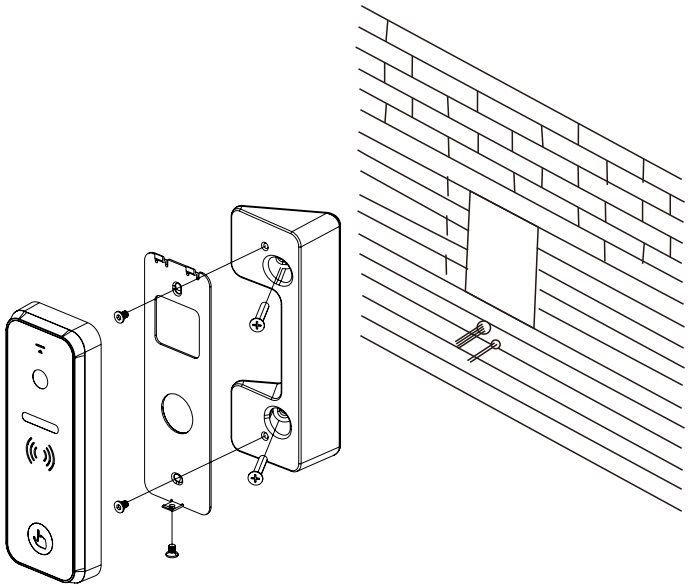

Passos:

1. Faça a furação na parede de acordo com as dimensões da parte traseira inclinada conforme a figura acima.

2. Fixe a parte traseira inclinada na parede.

3. Remova a chapa metálica traseira, retirando o parafuso de baixo da unidade exterior.

4. Fixe a chapa metálica traseira no suporte inclinado.

5. Ligue o monitor interior e o trinco eléctrico à unidade exterior (veja o diagrama de ligações na página 4).

6. Encaixe a unidade exterior na chapa metálica traseira e fixe apertando o parafuso de baixo.

Diagrama de Ligações

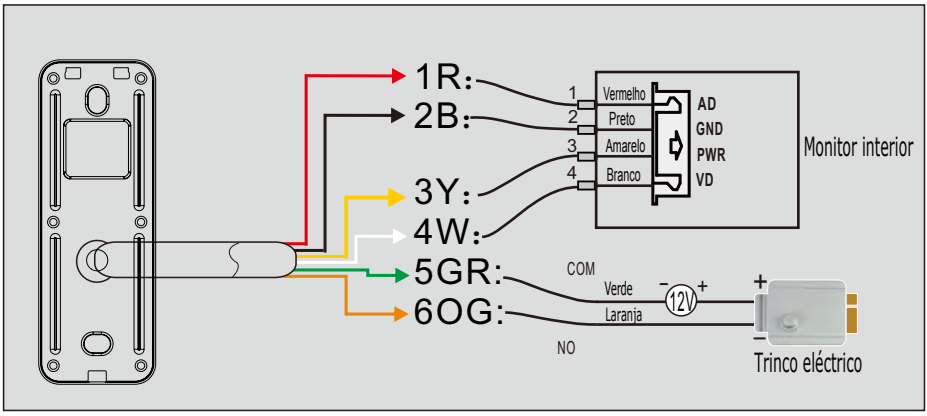

⚠ ATENÇÃO!!!

- Utilize o equipamento de segurança adequado para fazer a instalação de um Sistema Vídeo Porteiro.
- Em caso de dúvida, não hesite e contacte um profissional.
- Uma ligação incorrecta pode danificar o equipamento.